仕様

定格電圧	100V
定格消費電力	1350W
定格周波数	50/60Hz

※オートストッパー切換
○製品出荷設定⇒21秒カット自動復帰
○左側にピン1本見える様に差し直す⇒90秒カット
電源スイッチのOFF/ON操作により復帰

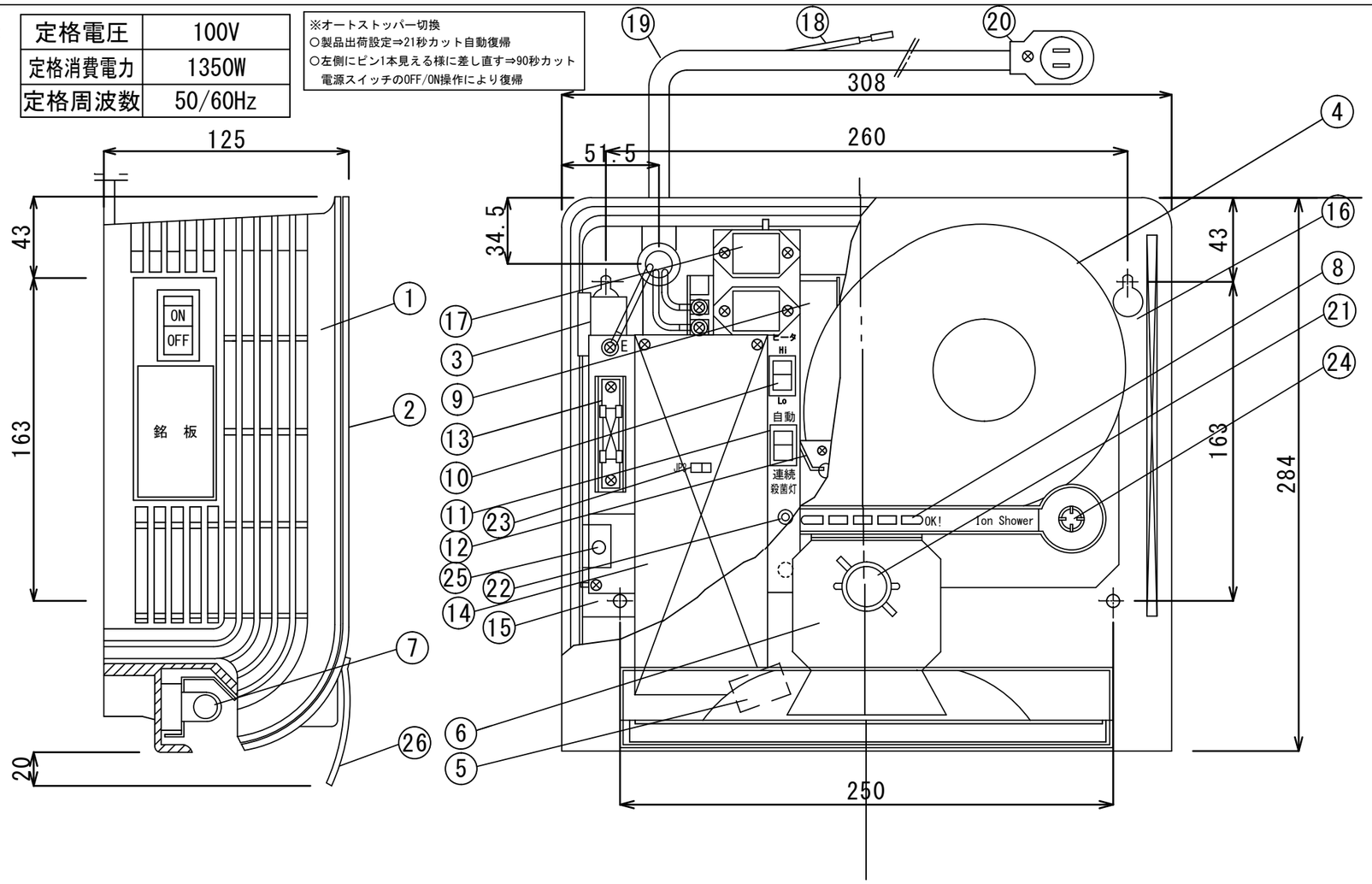

品番	品名	摘要	個数
1	本体ケース	PC	1
2	本体カバー	アルミ（アルマイト）	1
3	電源スイッチ	250V15A	1
4	モータファン	DC5～60V 1.5A（MAX）	1
5	光センサー		1
6	ヒータ	100V 1250W	1
7	除菌ランプ	TUV6W UV-C 出力1.5W	1
8	インジケータランプ	LED	5
9	安定器	（インバータ）	1
10	ヒータスイッチ	Hi110℃ Lo55℃	1
11	除菌時間切換スイッチ	自動-連続	1
12	エアーフロースイッチ		1
13	ヒューズ	250V20A	1
14	制御基板		1
15	モータ基板		1
16	吸込みフィルター		1
17	トライアック		2
18	アース線	1.25sq0.6m VSF	1
19	電源コード	2.0sq1.9m VCTFK	1
20	差込みプラグ	125V15A	1
21	サーモスタット	65℃ OFF 手動復帰式	1
22	風量調節ボリューム	強/弱	1
23	※オートストッパー切換え端子	21秒/90秒	1
24	マイナスイオン発生器		1
25	カバースイッチ	250V16A	1
26	除菌ランプ遮へい板	アルミ（アルマイト）	1

版数	年・月・日	記事
二版	R2.2.5	青柳
初版	H25.3.5	青柳

型 式	SDU100	名称	デンネツ殺菌エアータオル
類 別	アンダーカット		
株式会社デンネツ		図番	18146-1

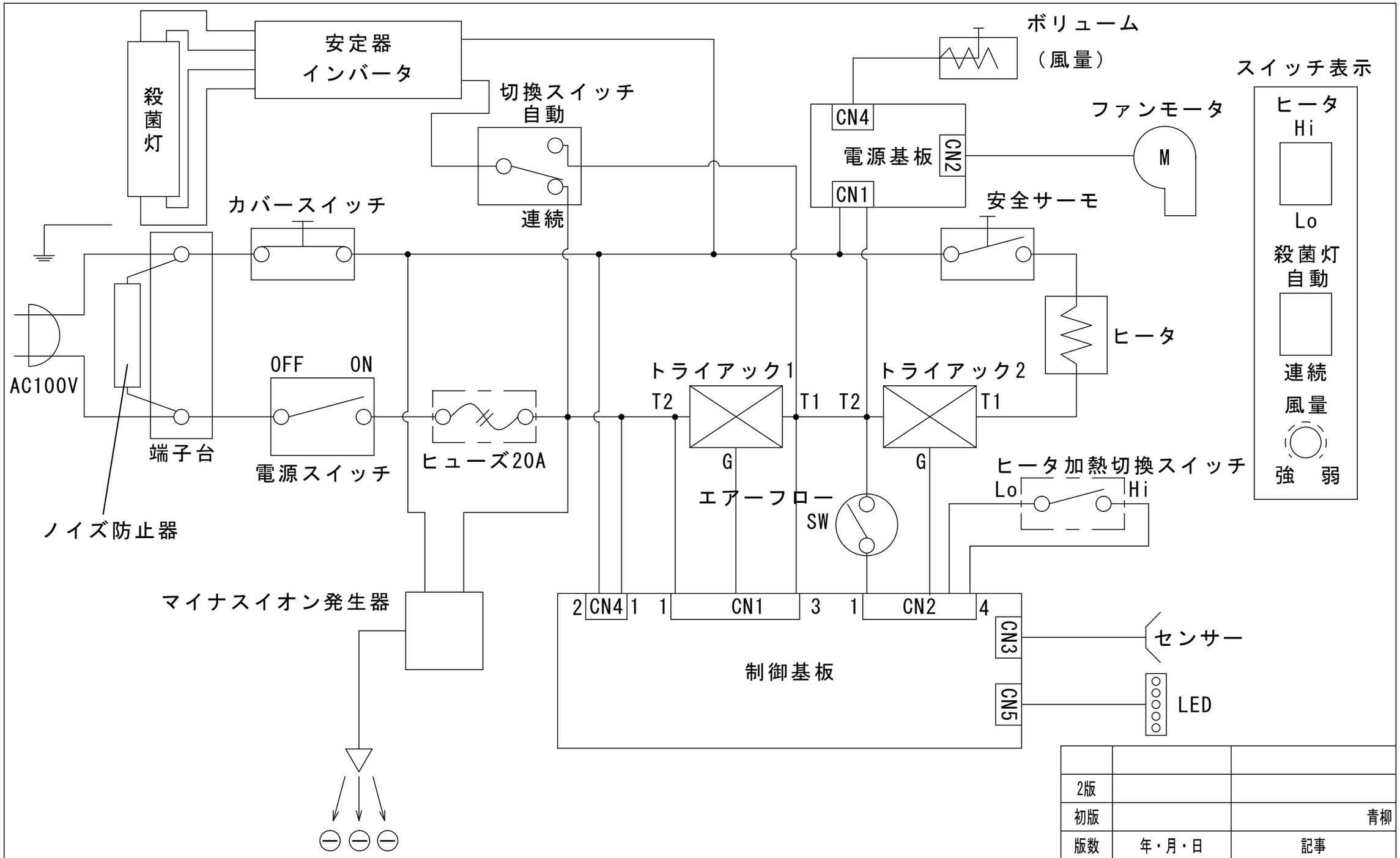

2版		
初版		青柳
版数	年・月・日	記事

型　式	100V仕様（標準）	名称	デンネツ殺菌エアータオル電気回路
類　別			
株式会社デンネツ		図番	

（SDS/SDU/SDF100）シリーズ